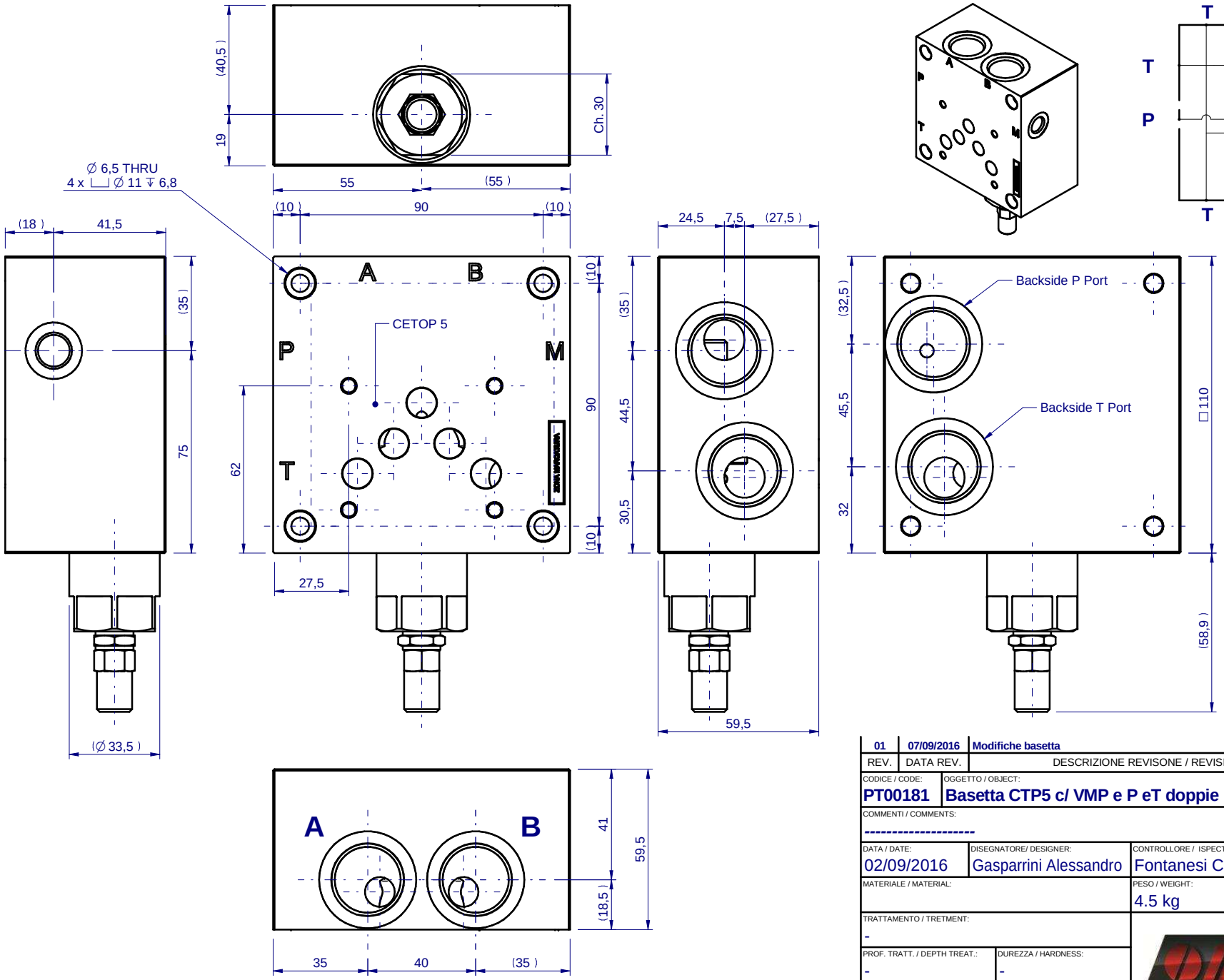

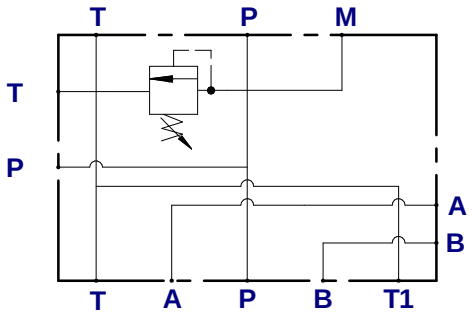

Hydraulic Features		
Max. Flow	110	lt/min
Max Press.	350	bar
Sett. range 1	20-200	bar
Sett. range 2	50-350	bar
Interface	CETOP 5	
Ports	A-B-P-T	G3/4
	M	G1/4
Manifold mat.	Steel (Black Oxide)	

REV.	DATA REV.	DESCRIZIONE REVISONE / REVISION DESCRIPTION	FIRMA / SIGN.
01	07/09/2016	Modifiche basetta	Gasparrini Alessandro

CODICE / CODE:	OGGETTO / OBJECT:	TAGLIA / SIZE:	TIPO / TYPE:
PT00181	Basetta CTP5 c/ VMP e P eT doppie		

COMMENTI / COMMENTS:	FOGLIO / SHEET:	SCALA / SCALE:
----------	1 di 1	1:2

DATA / DATE:	DISEGNATORE/ DESIGNER:	CONTROLLORE / ISPECTOR:	FIRMA CONTROLLORE / SIGNATURE ISPECTOR:
02/09/2016	Gasparrini Alessandro	Fontanesi Cristian	

MATERIALE / MATERIAL:	PESO / WEIGHT:	TOLL. GEN.:	SMUSSI / BEVELS:	RAGGI / RADIUS:
	4.5 kg	±0,1	0,2x45°	0,2

TRATTAMENTO / TRETMENT:	
-	
PROF. TRATT. / DEPTH TREAT.:	DUREZZA / HARDNESS:
-	-

RUGOSITA' / ROUGHNESS Ra (µ):

___ (_____)

OLEODINAMICA MARCHESINI s.r.l.
Via dell'Artigianato, 3/17
25080 MOLINETTO di MAZZANO
(BS) - Italia

La ditta si riserva ogni diritto di proprietà del disegno
The company reserves all rights of ownership of the design

stampato il 13/09/2016